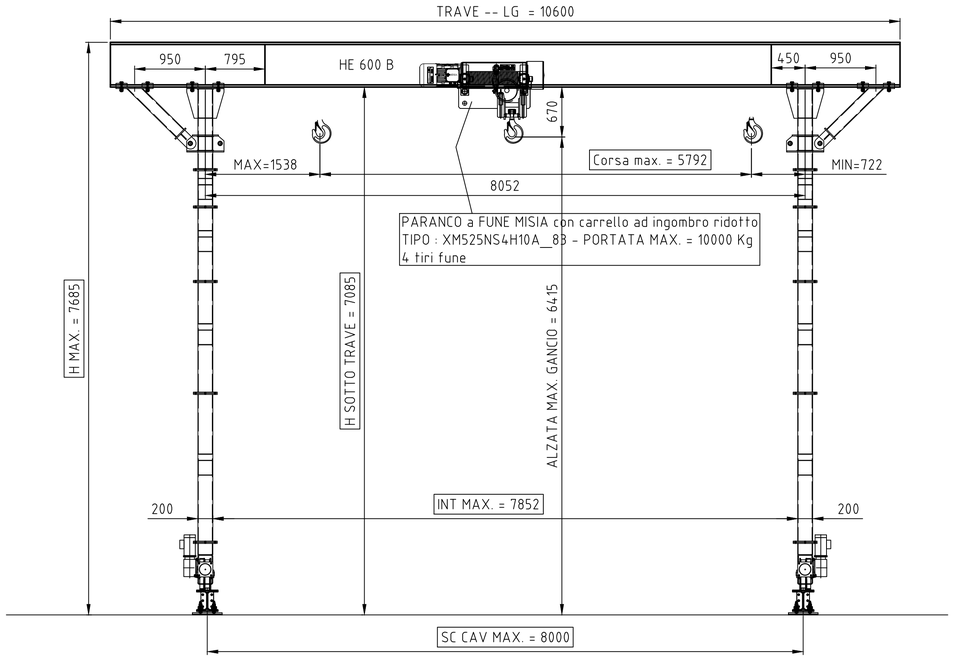

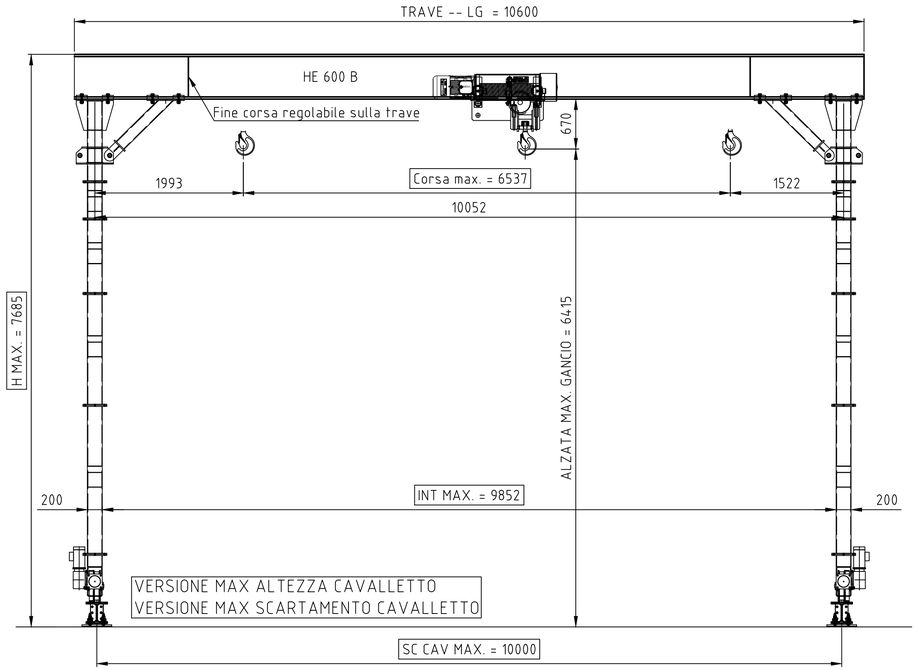

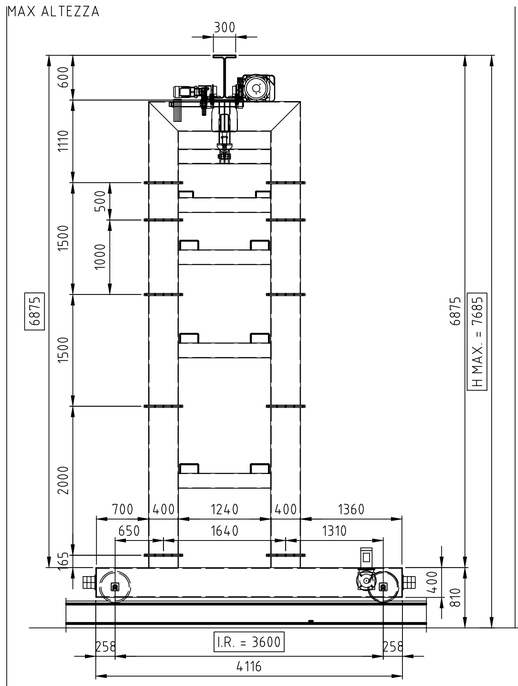

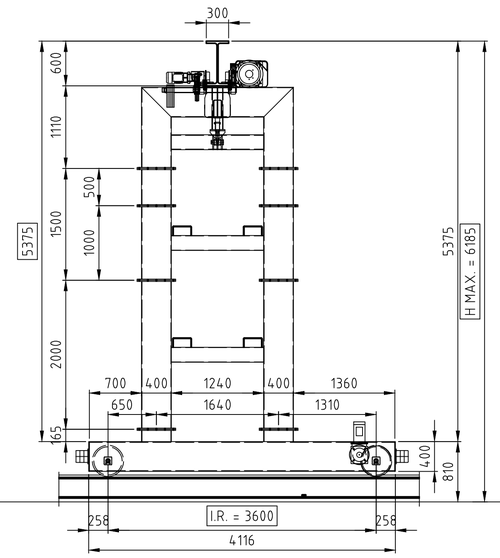

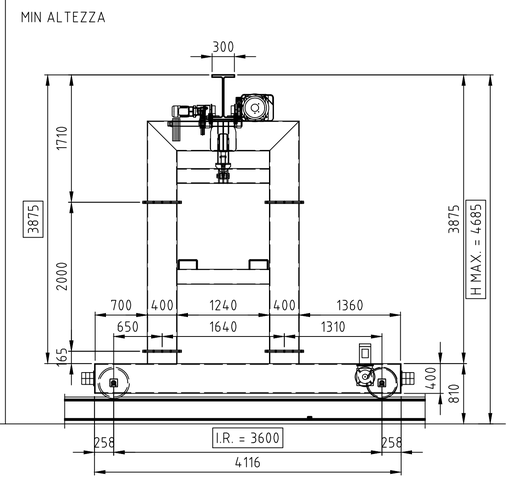

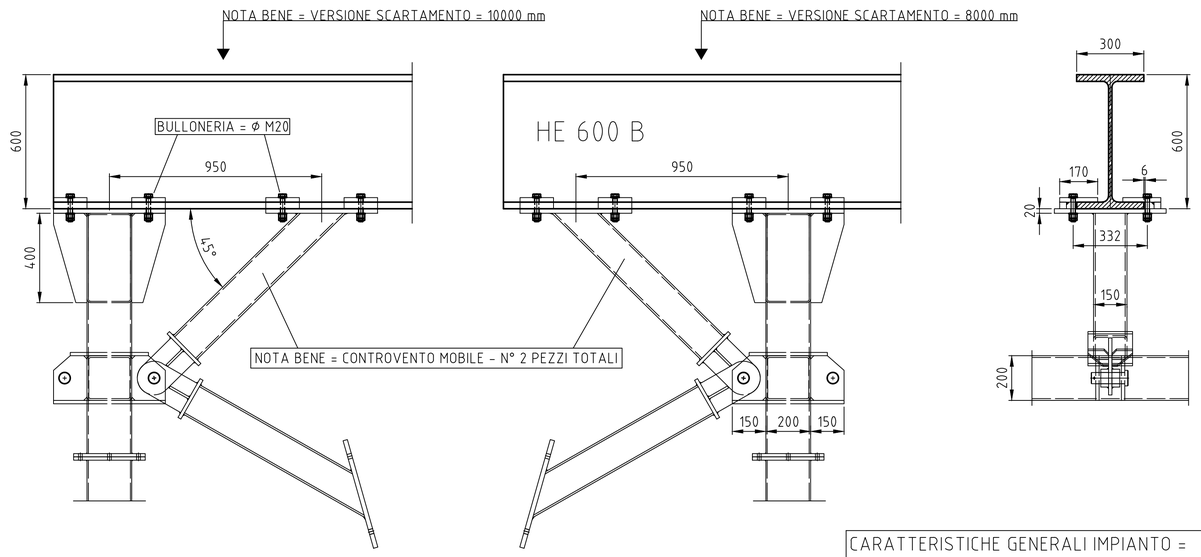

CARATTERISTICHE GENERALI IMPIANTO =

VELOCITA' DI SOLLEVAMENTO = 4/0.7 m/min'
VELOCITA' SCORRIMENTO PONTE = 24.3/5.7 m/min'
VELOCITA' TRASLAZIONE CARRELLO = 5 m/min'

MANIMA SRL
AUTOGRU GRUPPO MARTA FERNANDO

NOLEGGIO AUTOGRU - TRASPORTI ECCEZIONALI
SOLLEVAMENTI PESANTI - MINIGRU ELETTRICHE

I-20831 SEREGNO (MB)
T.0362-234795-202
www.martafernando.com

CARROPONTE MOBILE MODULARE PORTATA 10 TON. AD ALTEZZA E SCARTAMENTI VARIABILI